Druckgröße 100 % verwenden 280 x 160mm
/ use print size 100% 280 x 160mm

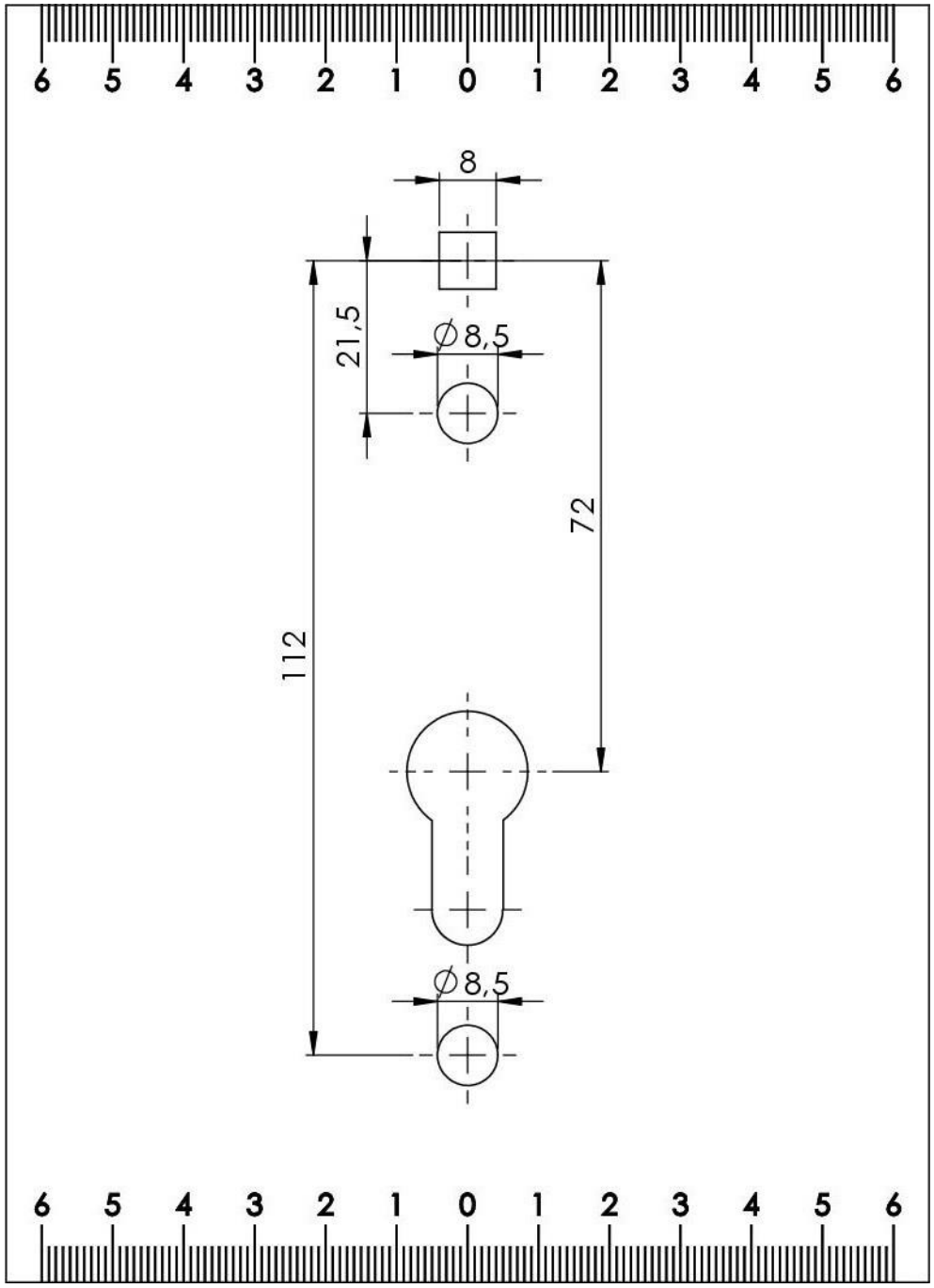

MONTAGEANLEITUNG DRÜCKERGARNITUR KURZSCHILD GK4
MOUNTING INSTRUCTIONS HANDLE SET SHORT PLATE GK4

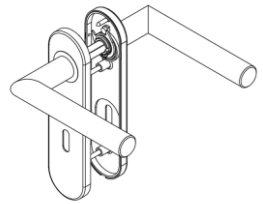

1 – 9

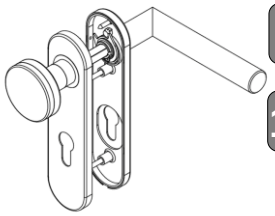

1 – 7

10 WG – 13 WG

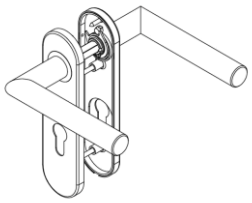

1 – 9

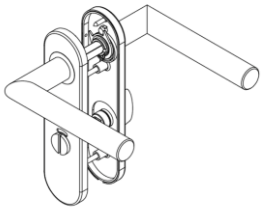

1 – 7

14 WC – 17 WC

Ausgelegt für Türstärkenbereich 40-45mm /
designed for door thickness range 40-45mm

1

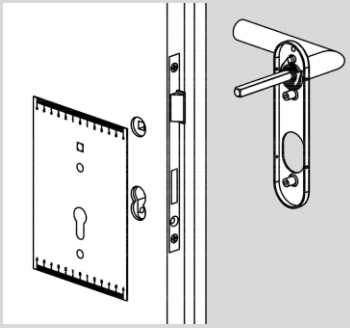

2

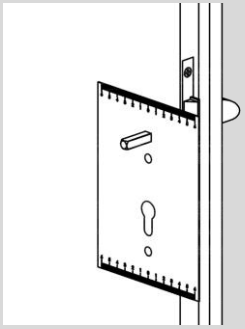

3

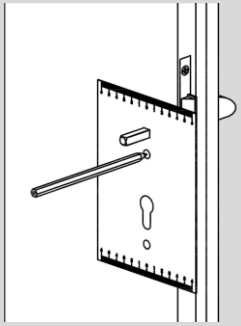

4

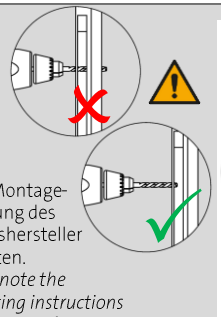

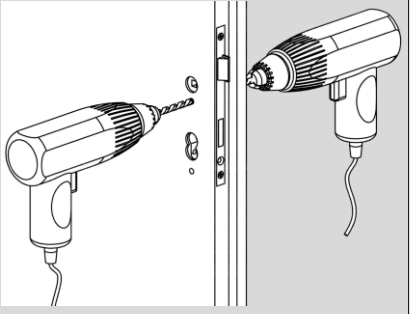

Bitte Montage-
anleitung des
Schlosshersteller
beachten.
Please note the
mounting instructions
of lock manufacturer.

GRIFFWERK GmbH - Lindenstraße 90 - D-89134 Blaustein

5

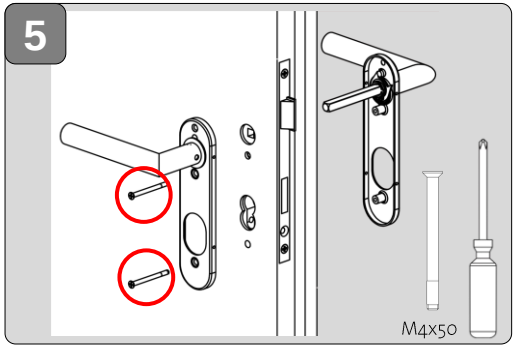

6

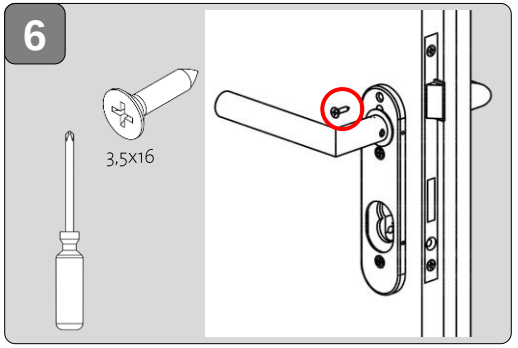

7

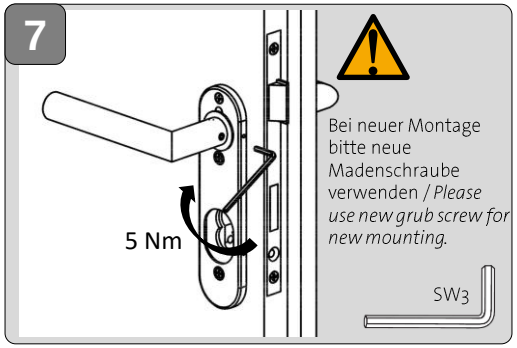

Bei neuer Montage bitte neue Madenschraube verwenden / *Please use new grub screw for new mounting.*

8

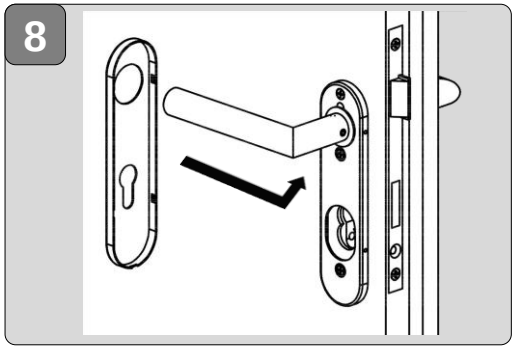

9

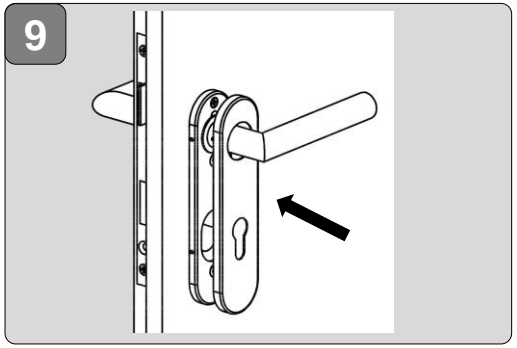

10 WG

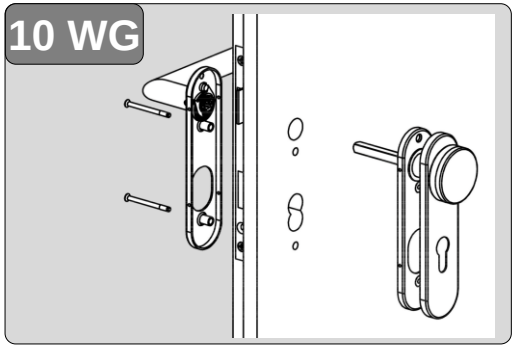

11 WG

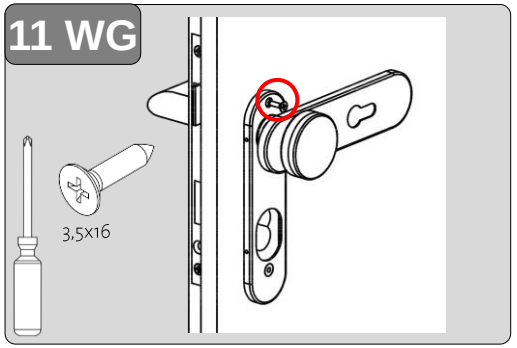

12 WG

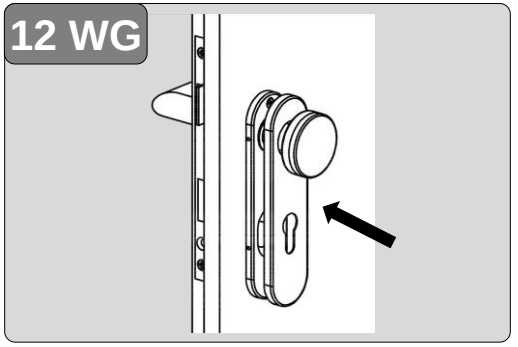

13 WG

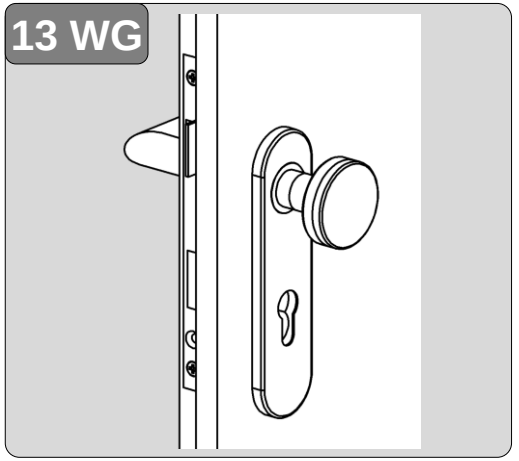

14 WC

Nuss Adapter entsprechend des Schlosses wählen. / *Select the nut adapter according to the lock*

D

Nuss Adapter 6x6 auf 8x8.
Adapter nut 6x6 to.

AUT

Nuss Adapter 6x6 auf 7x7 .
Adapter Nut 6x6 to 7x7.

15 WC

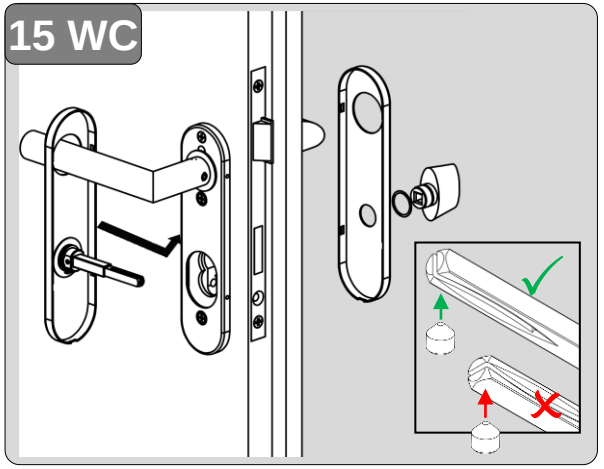

16 WC

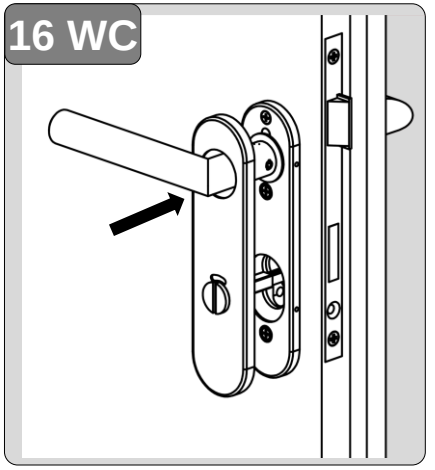

17 WC

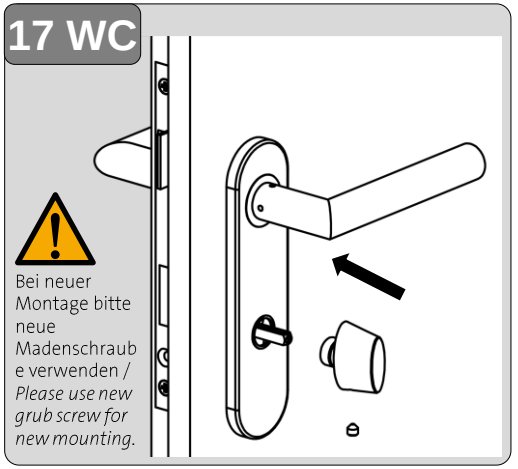

Bei neuer Montage bitte neue Madenschraub e verwenden / *Please use new grub screw for new mounting.*
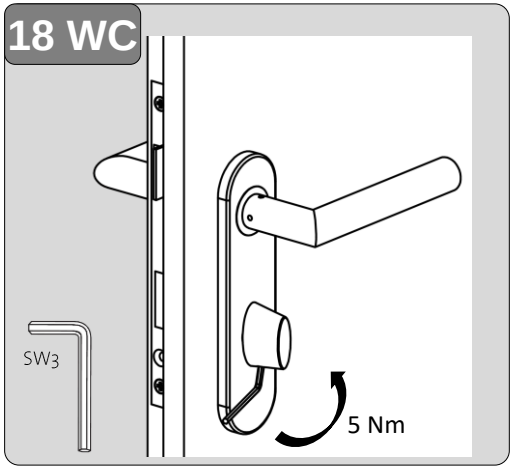
18 WC